TopLine L – Silent System

Technik für Möbel

Hettich

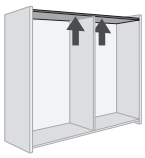

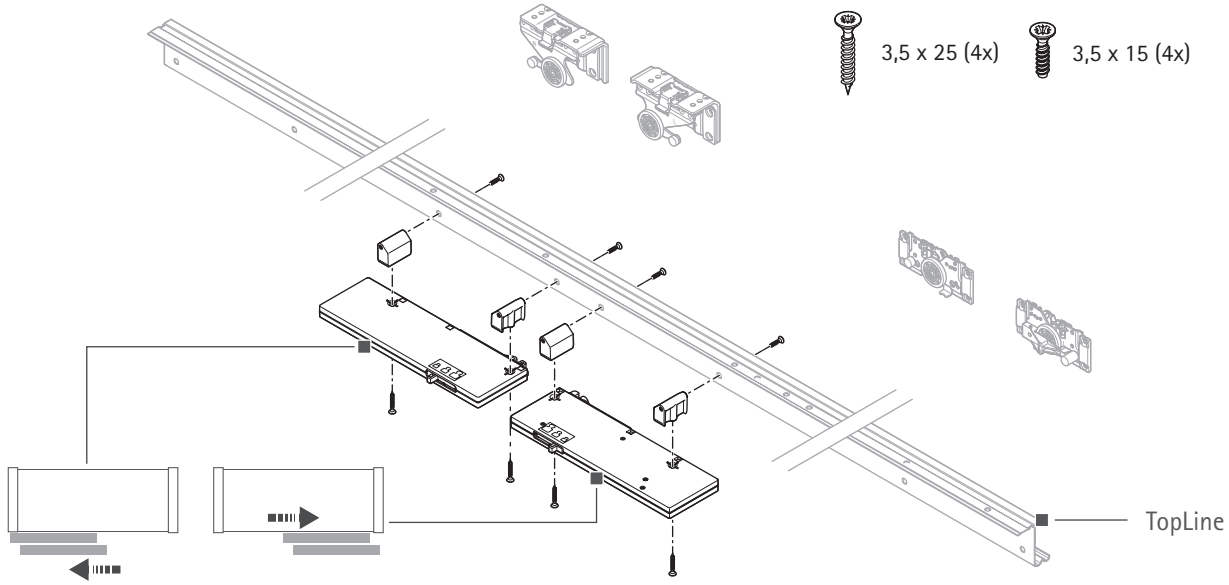

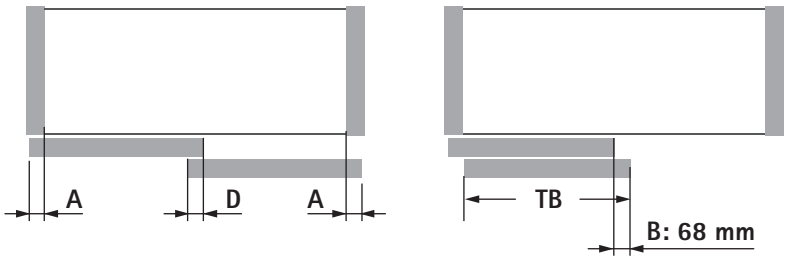

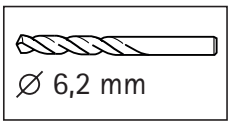

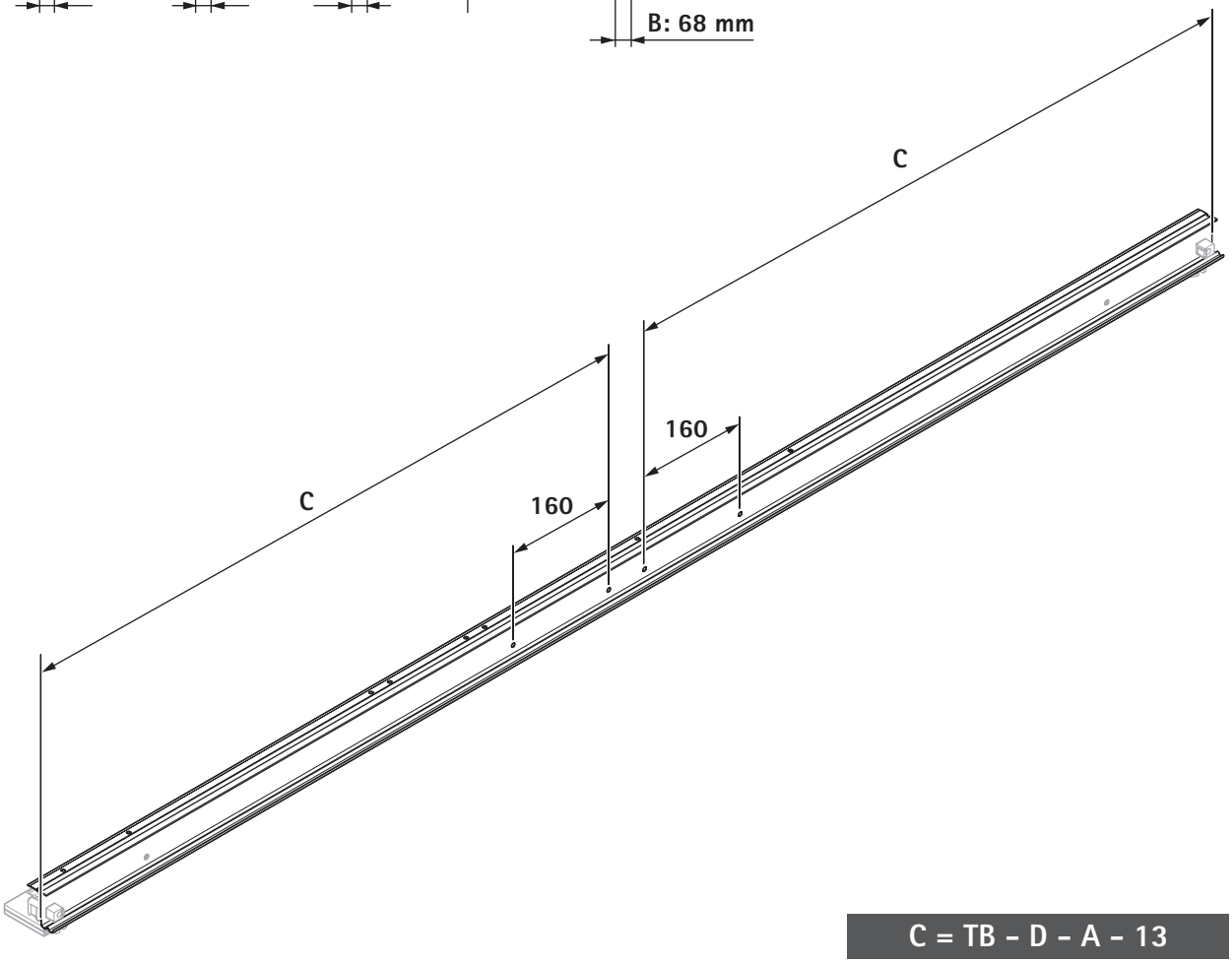

C = TB – D – A – 13

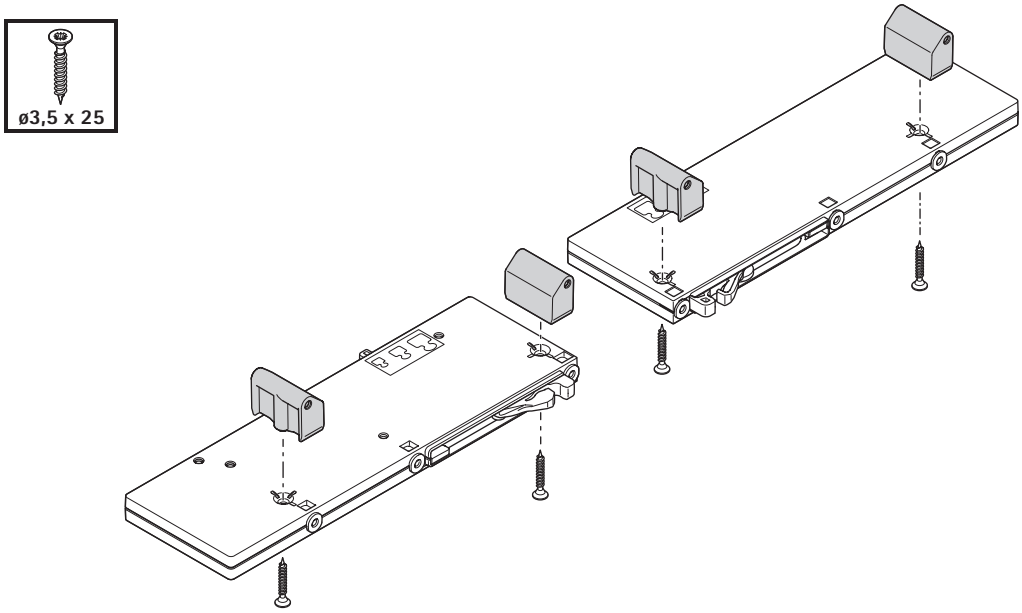
ø3,5 x 25

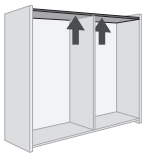

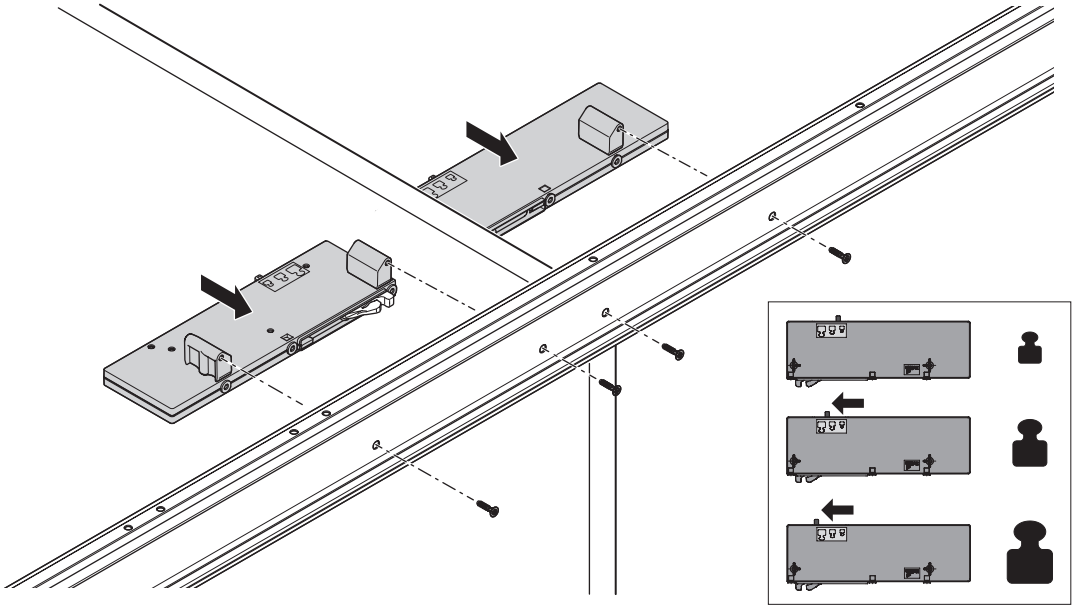
ø3,5 x 15